Внимание!!! В наборе могут быть элементы, отличающиеся по маркировке либо номиналам от указанных в списке, на плате или в схеме в допустимых пределах, не влияющих на работоспособность изделия.

Список компонентов:

1. NE555 – 1шт
2. 2.2uF 400V – 1шт
3. 1000uF 25V – 1шт
4. HER106 – 1шт
5. 10nF 50v – 1шт
6. 1k 0.25w – 1упак
7. 20k 0.25w – 1упак
8. 100k 0.25w – 1упак
9. 220k 0.25w – 1упак
10. WH06-2A 1K – 1шт
11. Irf740 – 1шт
12. BC547 – 1шт
13. Дроссель 330(470)uH – 1шт
14. Разъем под микросхему – 1шт
15. Разъём на плату – 1шт
16. PCB – 1шт

БЕЛЧИП РАДИОДЕТАЛИ

K-085 (51480)

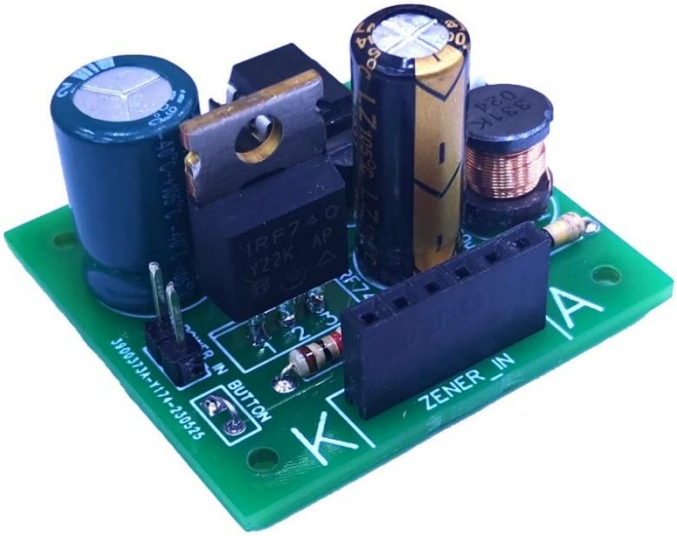

Тестер стабилитронов.

Диапазон напряжений, на которые могут быть рассчитаны стабилитроны, достаточно широк. Напряжение стабилизации конкретного стабилитрона указывается прямо на его корпусе мелкими цифрами, и довольно часто получается так, что эти цифры попросту не видно, из-за того, что они нанесены с огрехами, особенно это касается стабилитронов в мелких стеклянных корпусах. Конечно, в этом случае можно вручную подсоединить к стабилитрону резистор, подать напряжение питания на эту цепь и замерить вольтметром напряжение стабилизации, но этот способ теряет свою актуальность, если необходимо проверить большое число стабилитронов. Здесь на помощь придёт прибор для определения напряжения стабилитронов. Кроме того, стабилитроны имеют большой разброс по напряжению, а потому, например, стабилитрон на 12В может стабилизировать напряжение как уровне 11,5В, так и 12,5В. Узнать точное напряжение стабилизации также позволит этот прибор. Питание устройства 9 вольт.

Внимание! На выходе устройства присутствует напряжение до 110 вольт. После сборки обязательно отмойте флюс.

Производитель оставляет за собой право на замену компонентов на аналогичные по характеристикам без изменения шелкографии на плате.
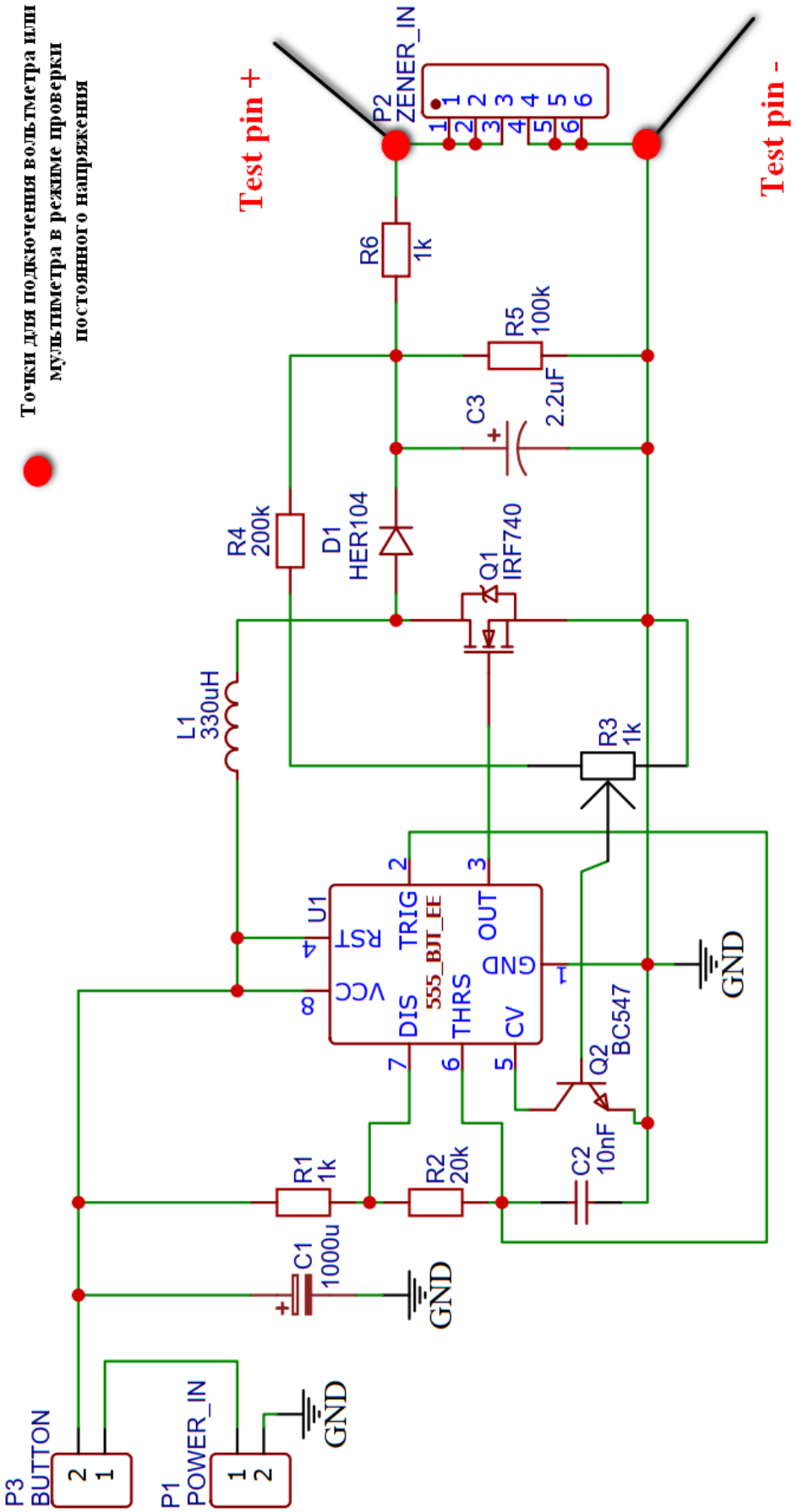
Принципиальная схема.