Список компонентов:

1. 74HC244N - 1шт
2. 47uF 50V – 2шт
3. 10uF 16V – 2шт
4. 1N4004 – 2шт
5. 1206 2.2K – 1упак
6. 1206 100R – 3упак
7. 1206 240R – 1упак
8. WH06-2A 1K – 4шт
9. MMUN2232LT1G – 5шт
10. LM317 – 1шт
11. 7805 – 1шт
12. 3мм, красный – 3шт
13. 3мм, желтый – 4шт
14. Разъем питания – 1шт
15. вилка 25pin на плату – 1шт
16. вилка на плату, 10pin – 1шт
17. штырь на плату 2x4pin - 1шт
18. штырь на плату 2pin – 1шт
19. штырь на плату 3pin – 1шт
20. джампер – 2шт
21. PCB – 1шт

K-084 (51469)

ByteBlasterMV LPT programmer.

Устройство ByteBlasterMV служит для загрузки конфигурации в ПЛИС Altera через параллельный порт персонального компьютера. Устройство ByteBlasterMV обеспечивает конфигурирование ПЛИС с различным напряжением питания (VCC 3.3 В или 5.0 В), на что указывают буквы MV - Multi Volt.

Обеспечивает программирование семейств, выполненных по технологии EEPROM: MAX 9000, MAX 7000S, MAX 7000A, MAX 3000A

Обеспечивает конфигурирование семейств, выполненных по технологии SRAM: APEX 20K, FLEX 10K (включая FLEX 10KA и FLEX 10KE), FLEX 8000 и FLEX 6000

Устройство ByteBlasterMV обеспечивает следующие режимы загрузки конфигурации:

- PS-режим (пассивный последовательный режим (PS - Passive Serial) - используется для конфигурации микросхем семейств APEX 20K, FLEX 10K, FLEX 8000 и FLEX 6000.
- JTAG-режим - используется для программирования или конфигурирования микросхем семейств APEX 20K, FLEX 10K, MAX 9000, MAX 7000S, MAX 7000A, MAX 3000A.

Для подключения к параллельному порту персонального компьютера используется 25-контактный разъем. Для подключения загрузочного кабеля к конфигурируемой плате используется 10-контактный разъем.

Для конфигурирования напряжения питания целевой микросхемы установите джампер на нужное напряжение.

Перед установкой в плату микросхемы 74HC244N необходимо переменными резисторами выставить напряжение VCC, которое обозначено на плате.

Принципиальная схема.

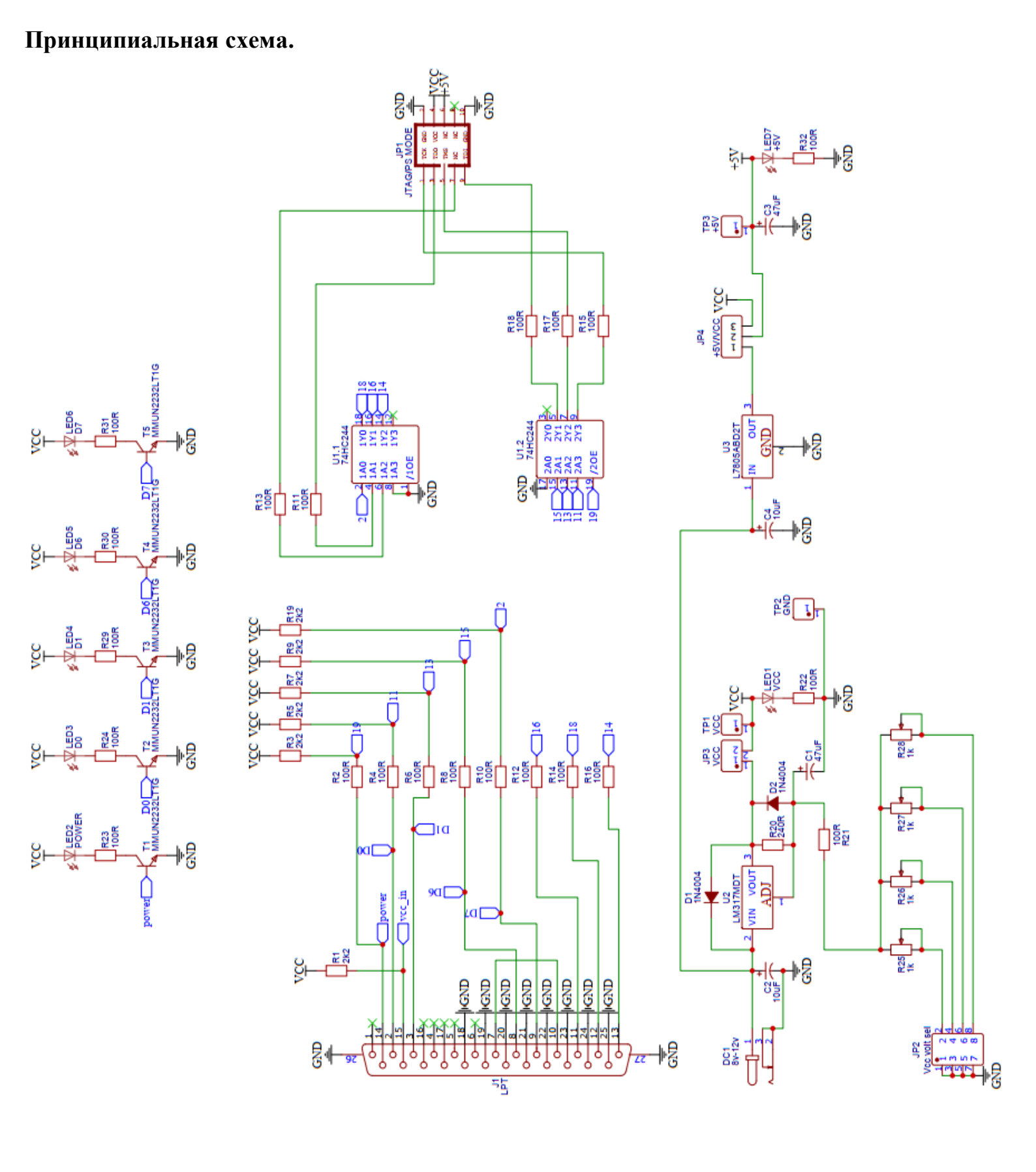

Внимание! После сборки обязательно отмойте флюс.
Производитель оставляет за собой право на замену компонентов на аналогичные по характеристикам без изменения шелкографии на плате.