| | | |
|---|---|---|
| 1. | Розетка RJ45 | – 3 шт |
| 2. | ЖК 1602 | – 1 шт |
| 3. | Кнопка 6x6x5мм | – 1 шт |
| 4. | Резонатор кварцевый 8МГц | – 1 шт |
| 5. | Переключатель движковый | – 1 шт |
| 6. | Гнездо micro USB B 2pin | – 1 шт |
| 7. | Резистор подстроечный | – 1 шт |
| 8. | Светодиод выводной красный | – 1 шт |
| 9. | Светодиод выводной желтый | – 1 шт |
| 10. | 1206 0.47R | – 1 упак |
| 11. | 1206 1K | – 1 упак |
| 12. | 1206 1.2K | – 1 упак |
| 13. | 0805 22K | – 1 упак |
| 14. | 0805 3K | – 1 упак |
| 15. | 1206 10K | – 1 упак |
| 16. | 1206 2.4K | – 1 упак |
| 17. | 1206 56K | – 1 упак |
| 18. | 1206 8.2K | – 1 упак |
| 19. | 0805 1M | – 1 упак |
| 20. | 1206 12K | – 1 упак |
| 21. | 1206 2K | – 1 упак |
| 22. | 1206 5.1K | – 1 упак |
| 23. | 1206 51K | – 1 упак |
| 24. | 1206 15K | – 1 упак |
| 25. | 0805 10uF | – 1 упак |
| 26. | 0805 22uF | – 1 упак |
| 27. | 0805 0.1uF | – 1 упак |
| 28. | 0805 1uF | – 1 упак |
| 29. | 0805 16pF | – 1 упак |
| 30. | Диод SS34 | – 1 шт |
| 31. | Диод US1M | – 16 шт |
| 32. | Супрессор SM6T6V8A | – 1 шт |
| 33. | Дроссель EC24-100K 10 uH | – 1 шт |
| 34. | Дроссель SMD 22uH, 0.9A | – 1 шт |
| 35. | TP4056 | – 1 шт |
| 36. | MT3608 | – 1 шт |
| 37. | ATMEGA16A-PU | – 1 шт |
| 38. | Панелька для микросхем | – 1 шт |
| 39. | Стойка круглая H=12mm | – 4 шт |
| 40. | Винт M3X20 | – 4 шт |
| 41. | Гайка M3 | – 4 шт |
| 42. | PLS-16 | – 1 шт |
| 43. | PBS-16 | – 1 шт |
| 44. | PCB | – 2 шт |
| 45. | Батарейный отсек 18650 | – 1 шт |

# K-073 (46418)

## LAN Tester

**Универсальный lan тестер. Умеет определять:**

**1. Напряжение на линии.**

**2. Короткое замыкание конкретной жилы.**

**3. Обрыв конкретной жилы.**

**4. Примерное расстояние до обрыва кабеля.**

**5. Определение схемы обжима витой пары.**

**Внимание! После сборки обязательно отмойте флюс.**

**Производитель оставляет за собой право на замену компонентов на аналогичные по характеристикам без изменения шелкографии на плате.**

Принципиальная схема

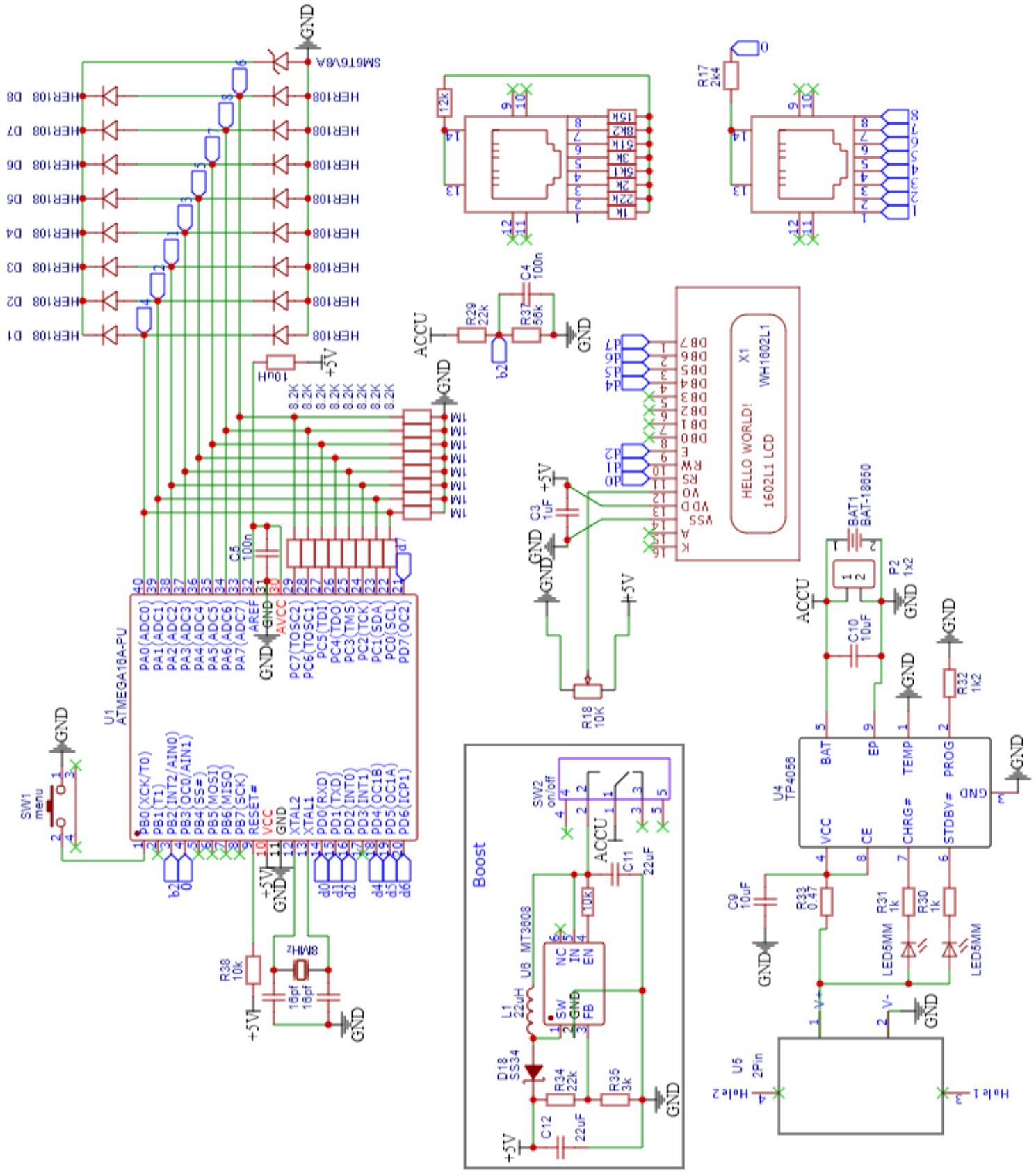

**Калибровка тестера.**

Для калибровки надо иметь тестовый кабель определенной длины не менее 9м и не более 99м. Допустим у Вас есть тестовый кабель 12м (Вы его измерили лучше линейкой или метром). Включаете прибор, он пишет какое-то значение емкости внизу (на экране об авторстве). Подключаете тестовый кабель 12м (не важно какое расстояние до обрыва отображает экран), нажимаете на 1 сек кнопку EEPROM. Пошел счетчик метража. На 12м счетчика нажимаете и удерживаете кнопку EEPROM до появления информации, что "Выбран кабель 12м", смотрите какая емкость отобразилась. Должна быть в пределах 30-50pF (как правило, зависит от кабеля). Следующее, - на экране отображается информация до обрыва 12м. Все, отсоединяем тестовый кабель, подключаем исследуемый кабель той же марки (того же производителя) и смотрим расстояние до обрыва. При смене марки кабеля (производителя), подключаем тестовый кабель, при небольшой погрешности калибровку можно не делать - иначе, выполнить повторно калибровку. Т.е. тестер запоминает емкость 1м кабеля (погонную емкость) и по этой емкости определяет расстояние. Если емкость исследуемого кабеля изменилась, то без новой калибровки показания будут врать.

Кнопку EEPROM без подключенного калибровочного кабеля НЕ нажимать (а если уже нажали, то ничего не делайте, ожидайте пока счетчик досчитает до 99 и осуществится самопроизвольный выход без изменения EEPROM), иначе запишется не правильное значение. Тогда придется выполнять повторно калибровку, но только уже с калибровочным кабелем.

**В шелкографии на плате есть изменения, вместо резистора R29 47K необходимо установить резистор 22K.**

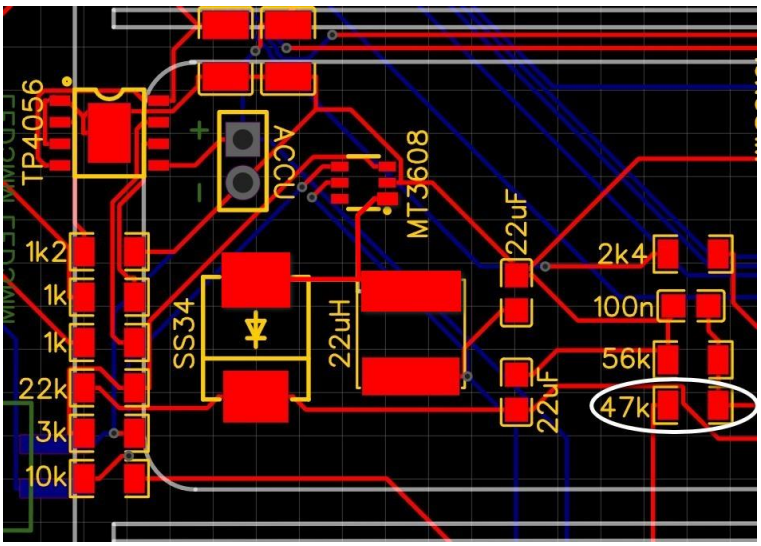


В наборе есть плата для сборки адаптера для дистанционного тестирования кабеля.