Список компонентов:

1. 0.1uF – 3 шт
2. HEF4017 – 1 шт
3. 10K – 1 упак
4. 1K – 1 упак
5. BC547B(BC549) – 5 шт
6. 1N4001 – 5 шт
7. Светодиод – 5 шт
8. Реле 12VDC – 5 шт
9. Разъём питания – 1 шт
10. PCB – 1 шт

БЕЛОЧИП РАДИОДЕТАЛИ

K-155 (46404)

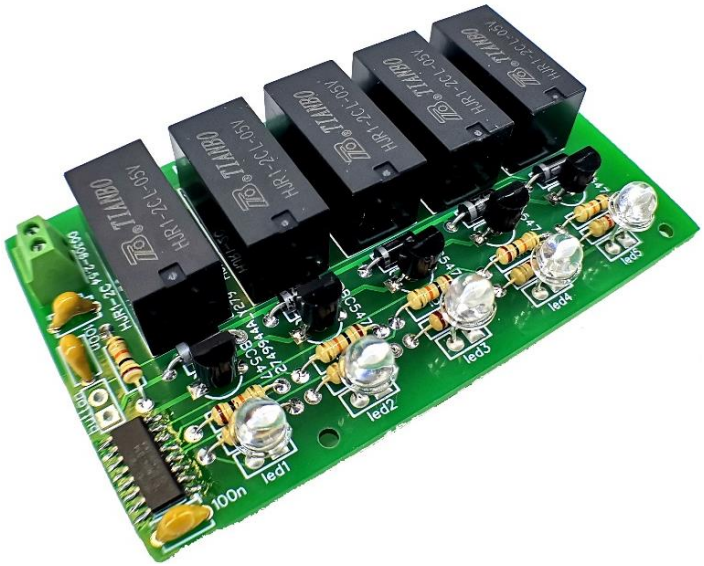

Селектор каналов 5x1
(пять входов и один выход)

Селектор каналов на hef4017

При нажатии кнопки происходит поочередное переключение реле, с последующей коммутацией входа, подключенного к выводам рели, с выходом.

Переключение контролируется 10-и разрядным кольцевым счетчиком hef4017. Высокий уровень одного из его выходов приводит к замыканию соответствующего канала. hef4017 работает как 5-и разрядный кольцевой счетчик.

Напряжение питания – 12 вольт постоянного тока.

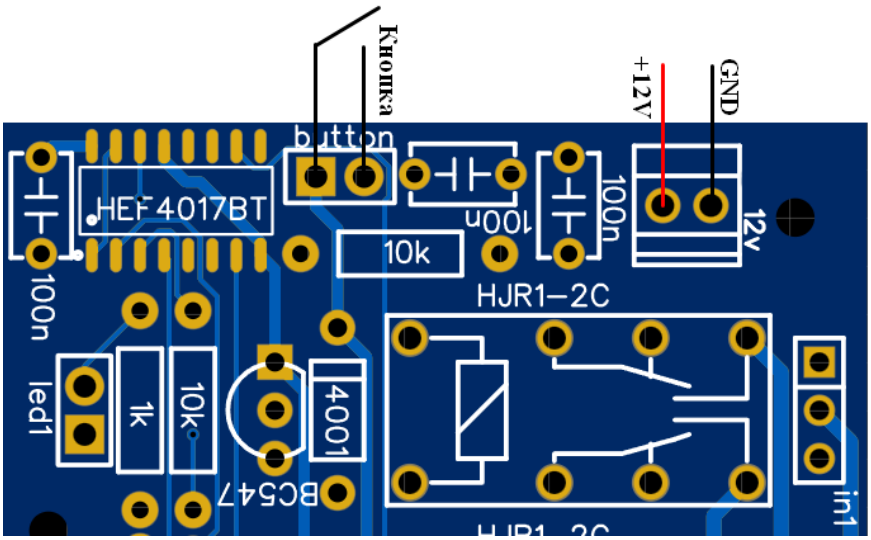
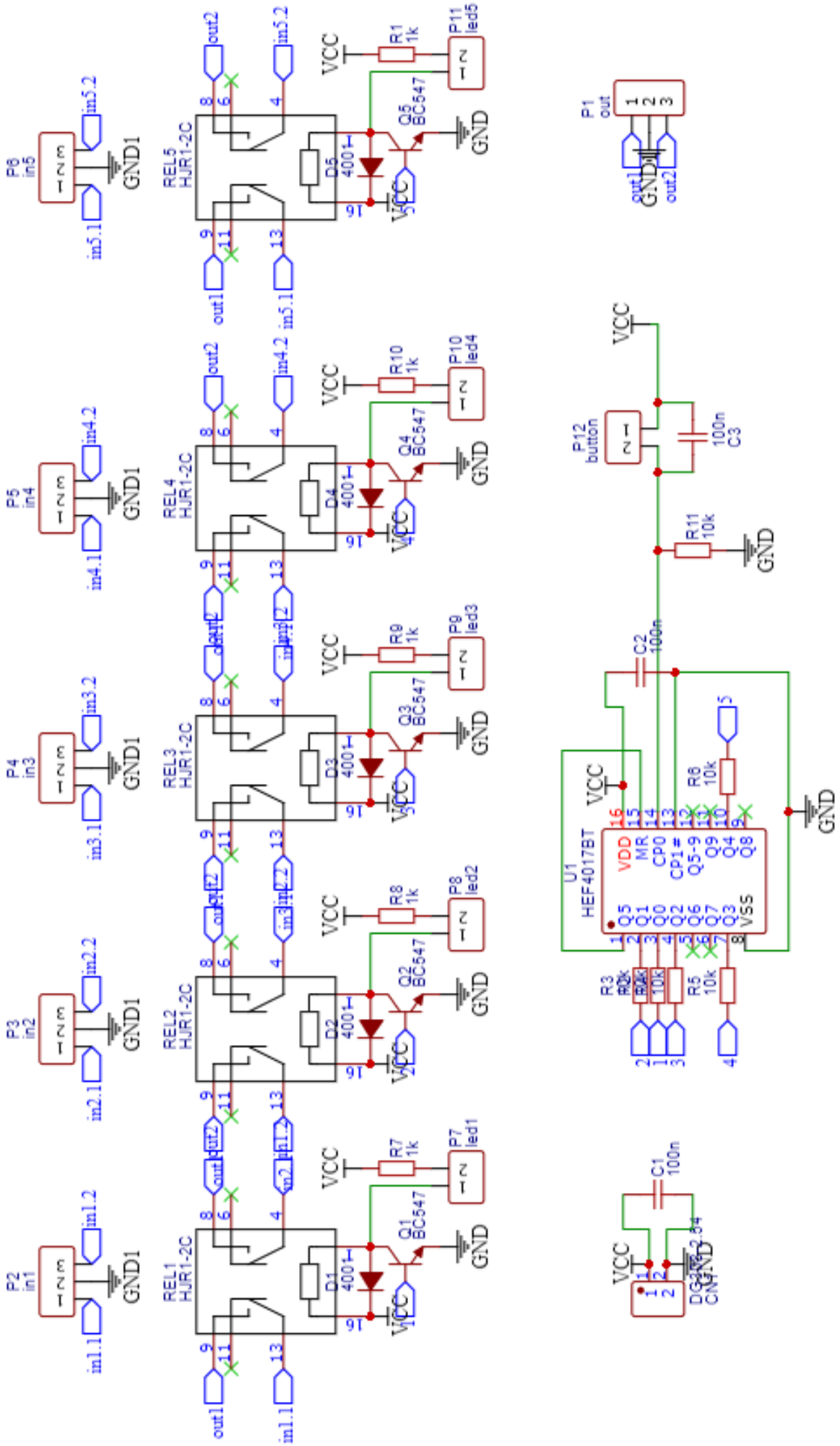
Принципиальная схема.