Внимание!!! В наборе могут быть элементы, отличающиеся по маркировке либо номиналам от указанных в комплектации, на плате или в схеме в допустимых пределах, не влияющих на работоспособность изделия.

Список компонентов:

1. L7805 – 1шт
2. 100uF 50V – 1шт
3. 220uF 50V – 1шт
4. 0.1uF 50V – 2шт
5. Винтовые клемники – 2шт
6. PCB – 1шт

K-081 (45282)

Понижающий стабилизатор напряжения (до 5в 1А)

В случае использования постоянного напряжения на входе, вместо диодного моста, установить перемычку между пинами групп “A” и “B”, как показано на фотографии.

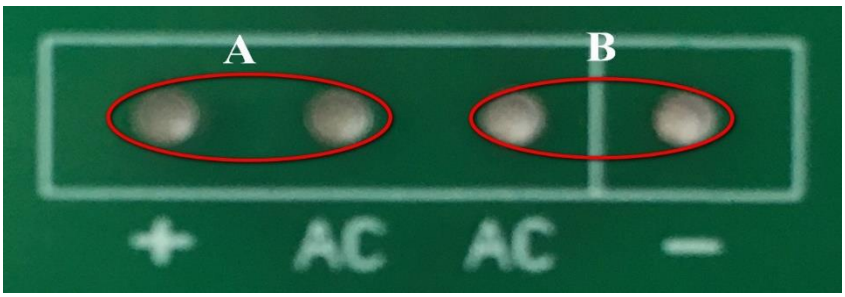

В случае использования переменного напряжения на входе необходимо установить диодный мост.

Электролитический конденсатор большей ёмкости установить на входе стабилизатора (слева от выхода). Электролитический конденсатор меньшей ёмкости установить на выходе стабилизатора (справа от выхода).

Впаяйте детали согласно обозначениям на плате. Проверяйте полярность электролитических конденсаторов, диодов и ключи микросхем.

После пайки смыть остатки флюса!

Производитель оставляет за собой право на замену компонентов на аналогичные по характеристикам без изменения шелкографии на плате.
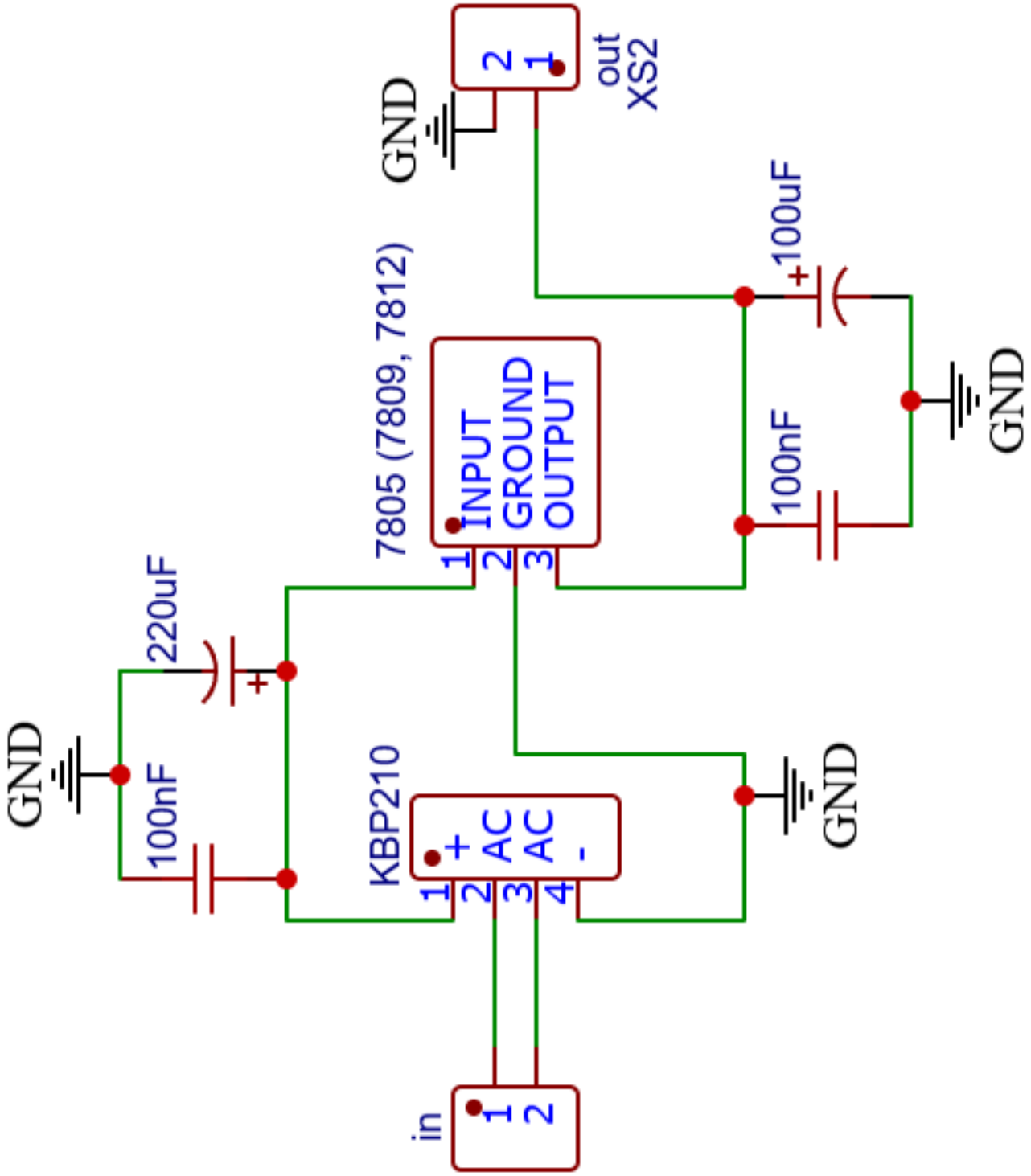
Принципиальная схема.