Внимание!!! В наборе могут быть элементы, отличающиеся по маркировке либо номиналам от указанных в списке, на плате или в схеме в допустимых пределах, не влияющих на работоспособность изделия.

Список компонентов:

1.	ATTINY13A / DIP-8	1 шт.
2.	Панелька 8 pin	1 шт.
3.	Фотоприемник TSOP4838	1 шт.
4.	1206 10R	1 упак.
5.	1206 330R	1 упак.
6.	1206 10k	1 упак.
7.	1206 0.1uF 50V	1 упак.
8.	470uf 25v	1 шт.
9.	гнездо micro USB	1 шт.
10.	PCB	1 шт.

К-157 (45024)

Контроллер и тестер WS2812 на базе ATtiny13A

Микроконтроллера ATtiny13A более чем достаточно для управления светодиодами WS2812. В схему добавлен ИК-приемник для управления от пульта дистанционного управления, который поддерживает протокол NEC (он используется почти всеми дешевыми ИК-пультами дистанционного управления). Таким образом, контроллер можно применить как простой и дешевый модуль управления для лент WS2812. Благодаря небольшому размеру (30ммХ20мм) его можно без проблем припаять непосредственно к светодиодной ленте. Питания контроллер получает через разъем micro-USB **5 вольт**.

Плата рассчитана максимум на 3 А и 255 светодиодов WS2812.

В прошивке реализована простая радужная анимация, которой можно управлять с помощью ИК -пульта дистанционного управления: регулировка яркости, скорости анимации и плотности цвета.

Инструкция по эксплуатации:

- Подключите ленту WS2812 к соответствующему разъёму. Следите за правильной распиновкой!
- Подключите блок питания 5 вольт к разъёму micro-USB.
- Контроллер должен немедленно начать показывать радужную анимацию.
- Используйте свой ИК -пульт дистанционного управления для изменения рисунка анимации или для включения/ выключения светодиодов.

Впаяйте детали согласно обозначениям на плате. Проверяйте полярность электролитических конденсаторов, диодов и ключи микросхем.

В контроллер заранее установлена прошивка. Сверьтесь с ключом и аккуратно установите его на плату.

Принципиальная схема

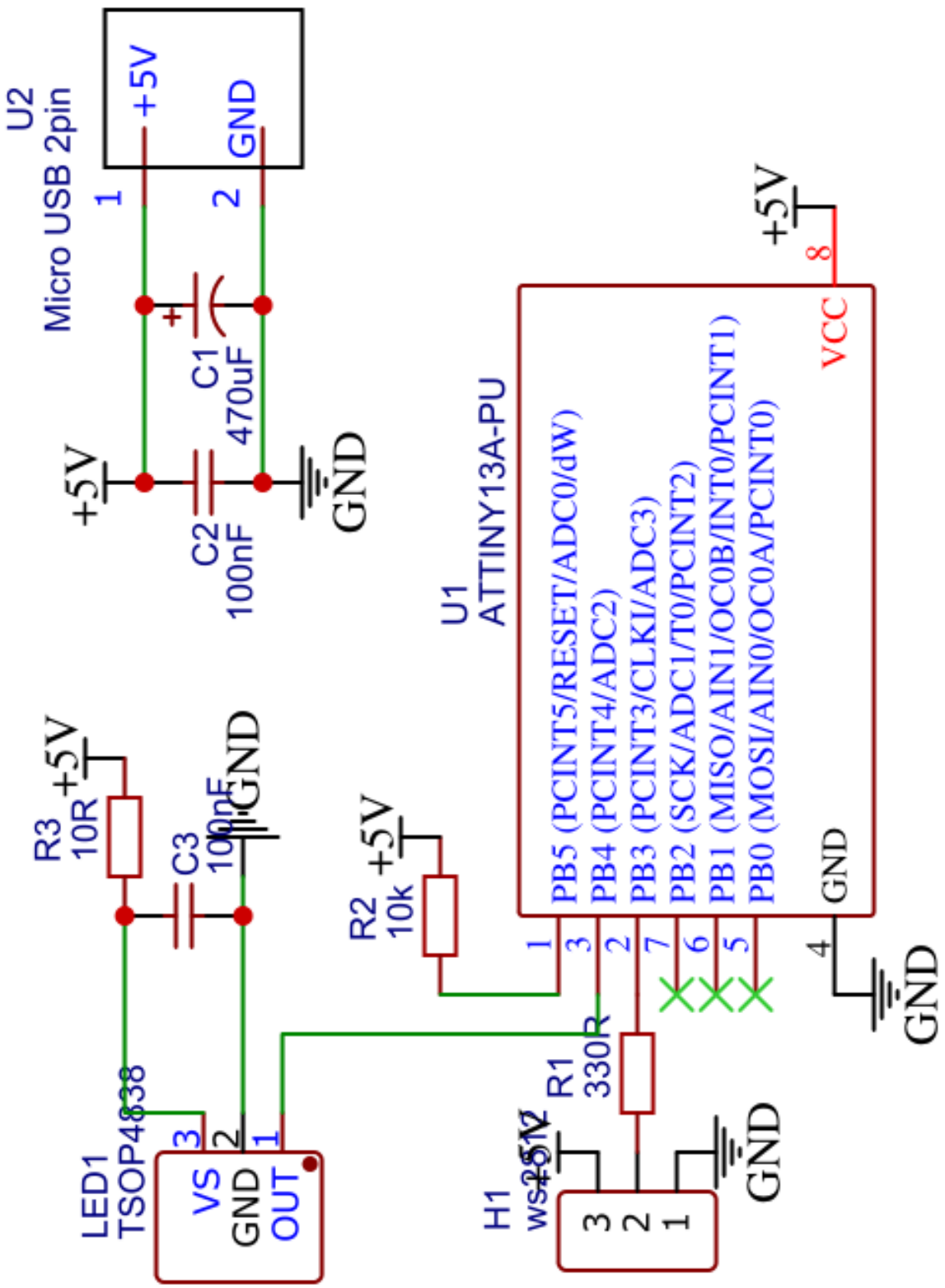

Внимание! После сборки обязательно отмойте флюс.

Производитель оставляет за собой право на замену компонентов на аналогичные по характеристикам без изменения шелкографии на плате.