К154 - Фотореле «День/Ночь»

RADIO-KIT www.radio-kit.com

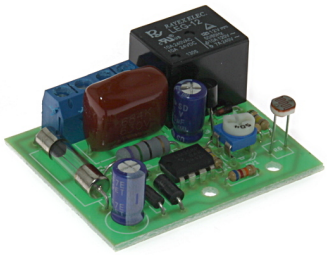

Технические характеристики:

- Коммутируемый ток до 5 А;
- Совместимость со всеми бытовыми лампами 220В;
- Защита от перегрузки и аварийной ситуации

Конструктор К154 «фотореле» предназначен для автоматизации процесса управления освещением в помещении, работает от сети ~220В, включая нагрузку через контакты реле при снижении освещенности и отключая ее, когда освещенность снова станет достаточной. Уровень освещенности регулируется подстроечным резистором.

Принципиальная электрическая схема

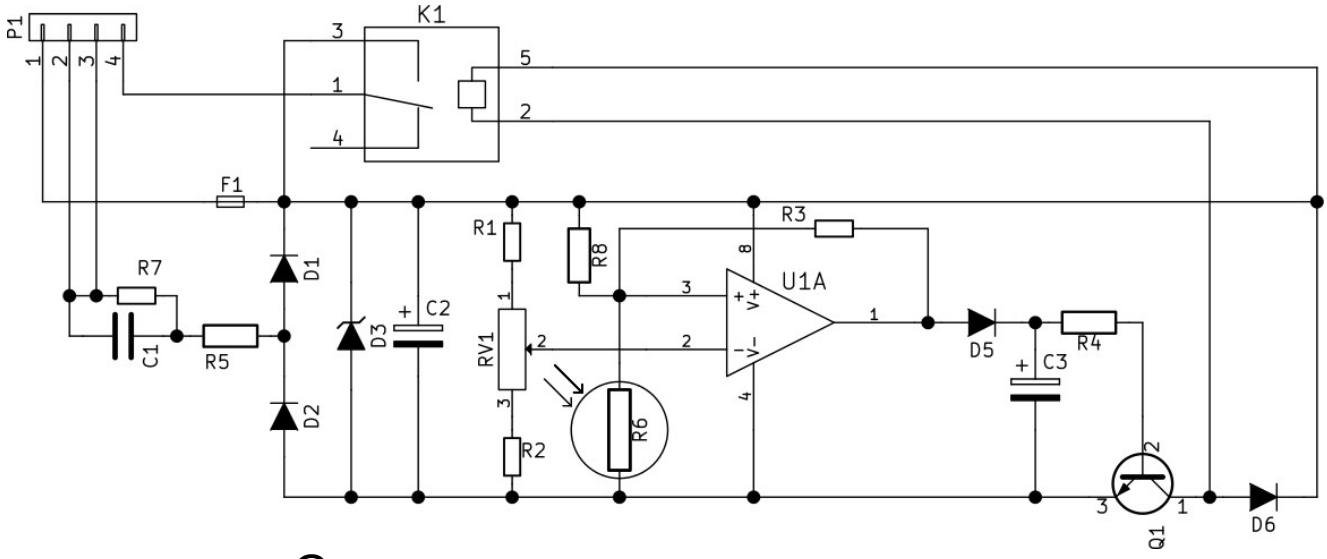
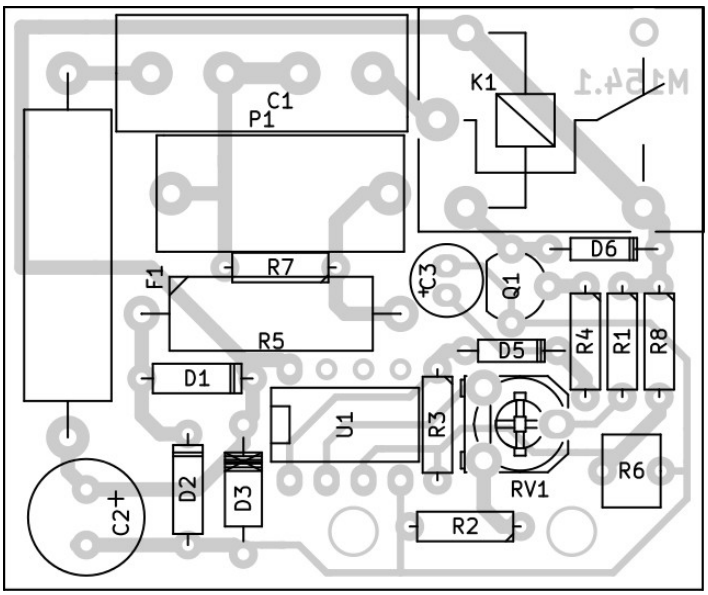
Схема расположения элементов