TERMINALI MASCHIO - MALE TERMINALS - COSSES MALES - FLACHSTECKER

TERMINALI MASCHIO	4.8 mm
MALE TERMINALS	4.8 mm
COSSES MALES	4.8 mm
FLACHSTECKER	4.8 mm

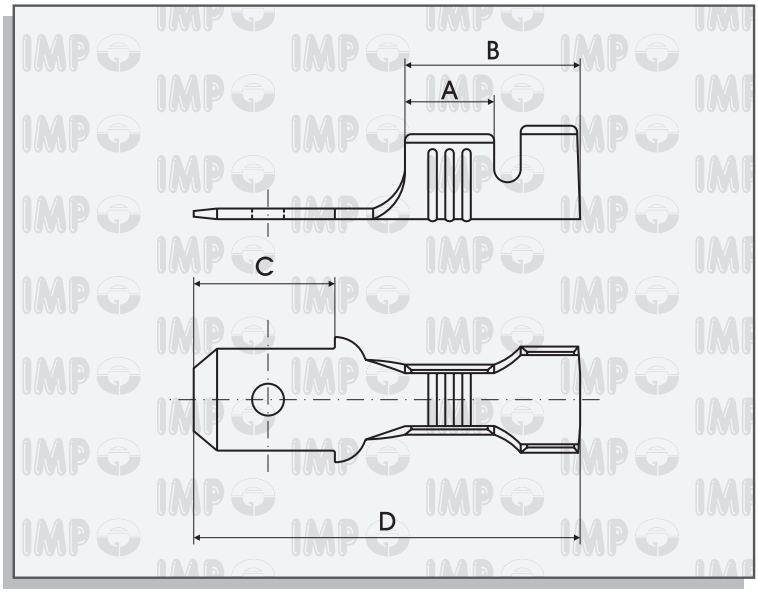

Sezione cavo Wire range Section câble Nennquerschnitt **mm²**	Ø Isolante ØInsulation Ø Gaine Ø Isol. **mm**	Spess.maschio Tab thick Epaisseur male Steckdicke **mm**	Spess.materiale Material thick Epaisseur matériel Material dicke **mm**	A	B	C	D	**Codice - Part No Code - Teile Nr.**		Materiale Material Matériel Material
								Bag 5.000 Pcs.	**Reel** 10.000 Pcs.	
0,3 - 1	1,7 - 2,5	0,50	0,50	4,2	8,3	6,6	18,2	**2673.05.00.9**	**2673.05.00.3**	Cu Zn
								2673.05.01.9	**2673.05.01.3**	Cu Zn gal Sn

Sezione cavo Wire range Section câble Nennquerschnitt **mm²**	Ø Isolante Ø Insulation Ø Gaine Ø Isol. **mm**	Spess.maschio Tab thick Epaisseur male Steckdicke **mm**	Spess.materiale Material thick Epaisseur matériel Material dicke **mm**	A	B	C	D	**Codice - Part No Code - Teile Nr.**		Materiale Material Matériel Material
								Bag 5.000 Pcs.	**Reel** 5.000 Pcs.	
0,3 - 1	1,7 - 2,5	0,80	0,80	4,2	8,3	6,6	18,2	**2673.08.00.9**	**2673.08.00.3**	Cu Zn
								2673.08.01.9	**2673.08.01.3**	Cu Zn gal Sn