Микросхема **К176ТМ1** содержит два D - триггера, причем триггер в микросхеме К176ТМ1 имеет только вход сброса R. Триггер переключается по положительному перепаду на тактовом входе С, при этом логический уровень, присутствующий на входе D передается на выход Q. Вход сброса R независим от тактового входа С и имеет высокие активные уровни. Максимальная тактовая частота до 5 МГц, но время фронта тактового сигнала не должно превышать 5 мкс. С другой стороны, длительность тактового импульса не должна быть менее 100 нс. Время установления выходных данных — более 25 нс.
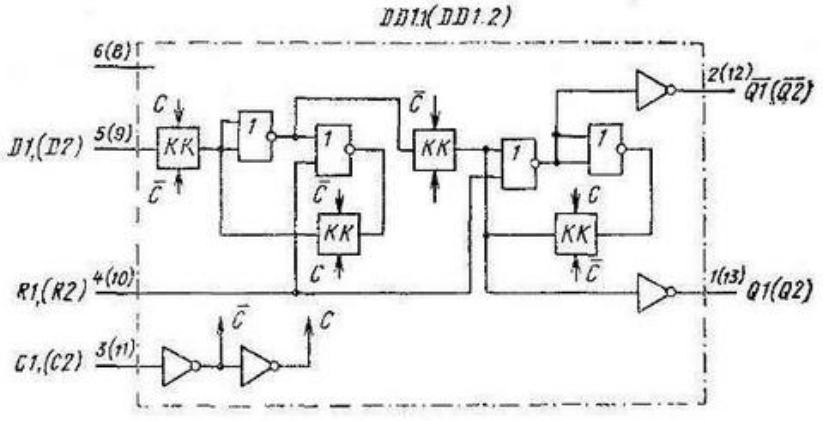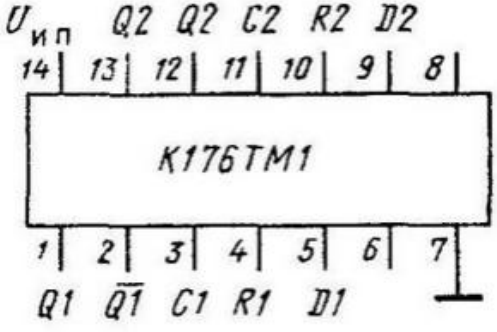
Зарубежным аналогом микросхемы К176ТМ1 является микросхема **CD4003**.